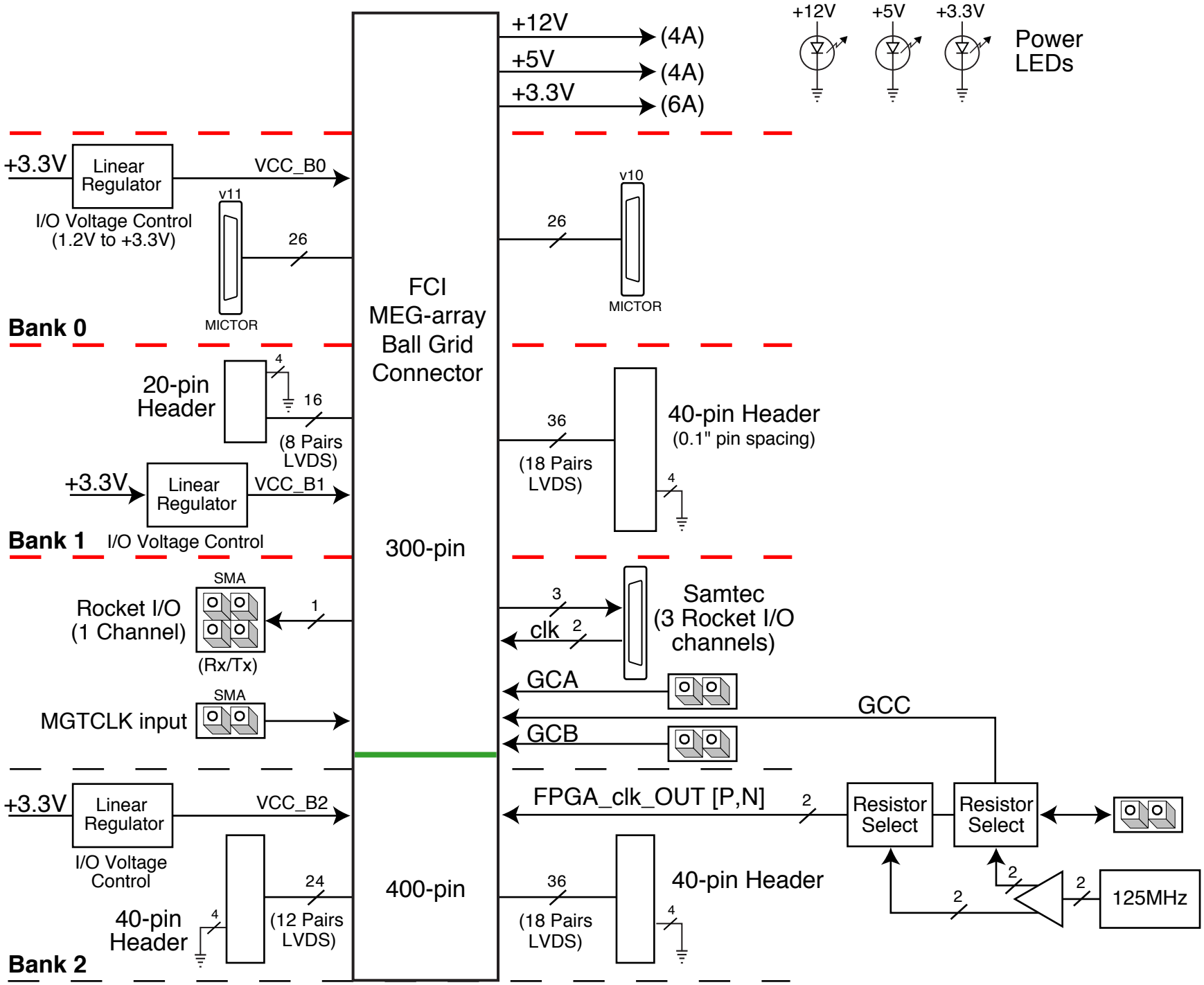

DNMEG_Obs

v1.01